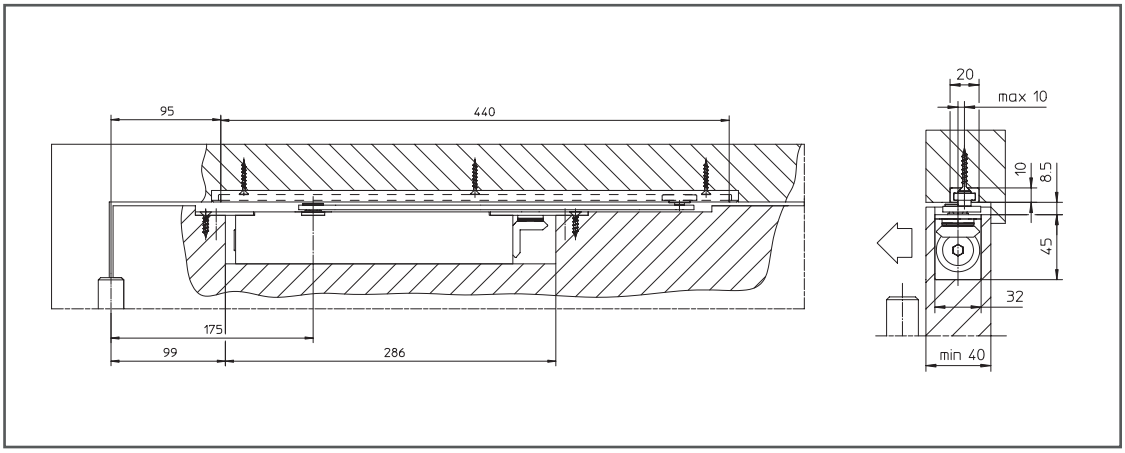

GEZE *Boxer size 2-4 with Boxer guide rail*

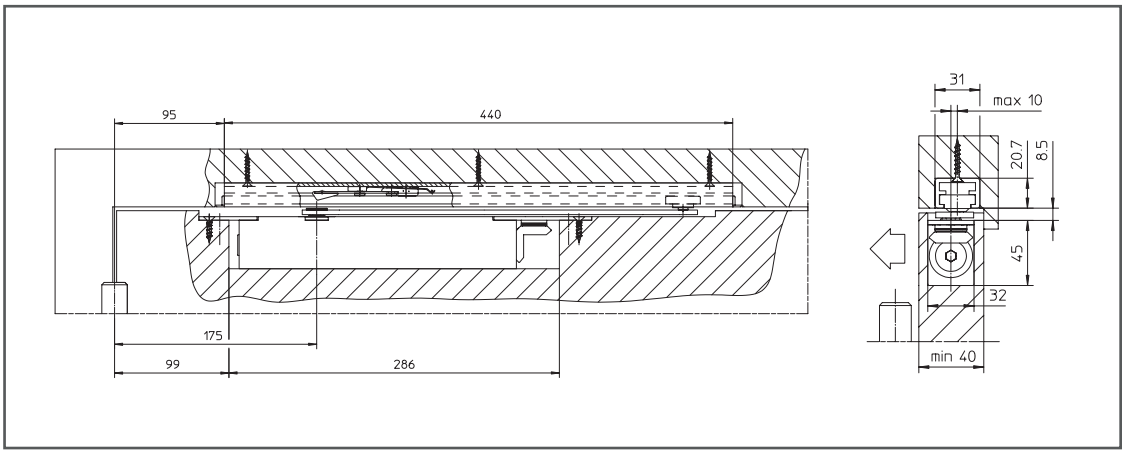

GEZE *Boxer size 2-4 with Boxer guide rail with mechanical hold-open device*

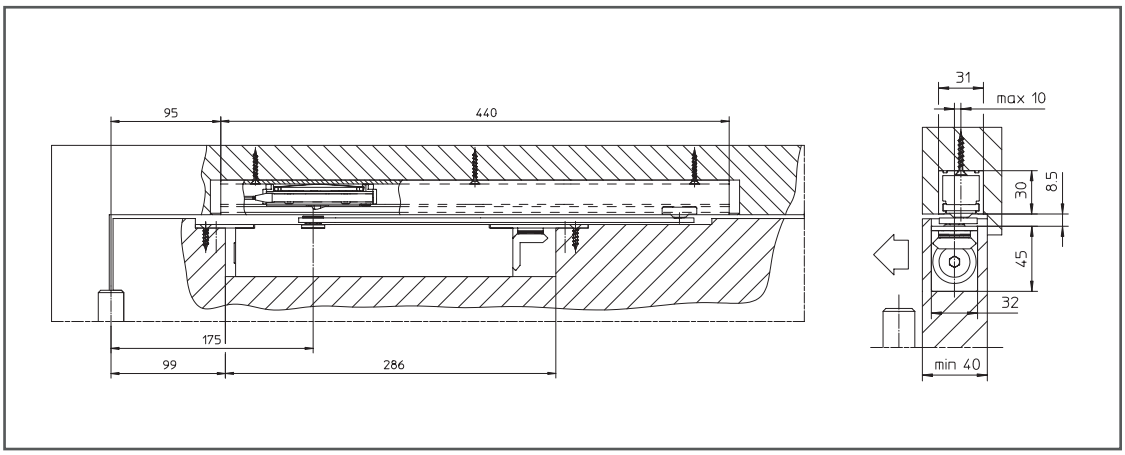

GEZE *Boxer size 2-4 with Boxer E-guide rail*

GEZE *Boxer Gr. 2 - 4*
Gr. 3 - 6

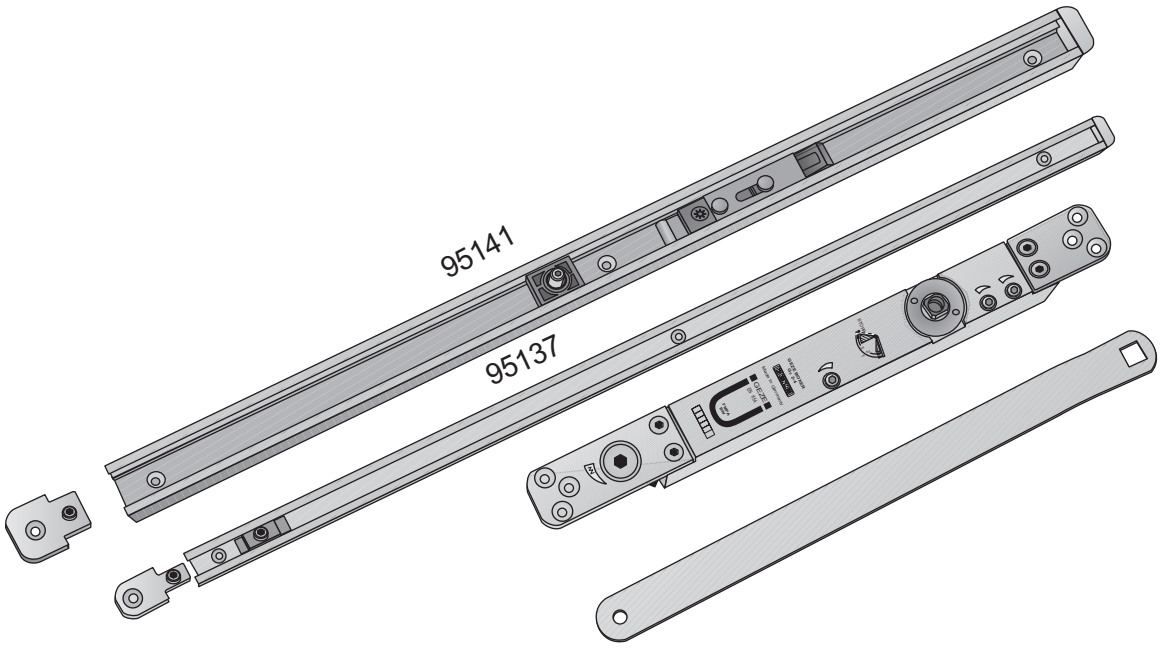

(D) ***Türschließer***
Montageanleitung

(GB) ***Door Closer***
Installation instructions

(F) ***Ferme-porte***
Instructions de montage

(I) ***Chiudiporta***
Istruzioni di montaggio

(NL) ***Deurdranger***
Montage handleiding

(S) ***Dörrstängare***
Installation och driftsanvisningar

(PL) ***Samozamykacz drzwiowy***
Instrukcja montażu

D	Abmessungen	Schließkraft	Gewicht
GB	Dimensions	Closing force EN size	Weight
F	Dimensions	Force de fermeture	Poids
I	Dimensioni	Forza secondo	Peso
NL	Afmetingen	Sluitkracht	Gewicht
S	Dimensioner	Stängningskraft	Vikt
PL	Wymiary	Siła zamykania	Ciężar
Gr. 2 - 4	**271 x 42 x 32 mm**	**Gr. 2 - 4**	**1,4 kg**
Gr. 3 - 6	**276 x 51 x 40mm**	**Gr. 3 - 6**	**2,1 kg**

D Holztür und -Rahmen
GB Wooden door and frame
F Portes et cadres en bois
I Porta e telaio in legno
NL Houten deur en kozijn
S Trädörr och -karm
PL Drzwi i ościeżnice drewniane

D Metalltür und -Rahmen
GB Metal door and frame
F Portes et cadres en métal
I Porta e telaio in metallo
NL Metalen deur en kozijn
S Metalldörr och -karm
PL Drzwi i ościeżnice metalowe

D **Vormontage Gleitschiene**
GB **Preset guide rail**
F **Préassemblage de la coulisse**
I **Preparazione braccio a slitta**

NL **Voormontage glijrail**
S **Förbereda glidskenan**
PL Montaż wstępny szyny ślizgowej

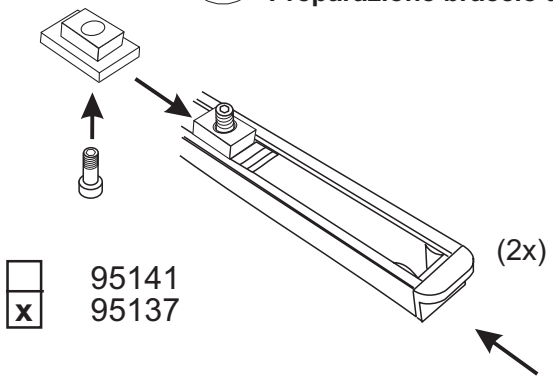

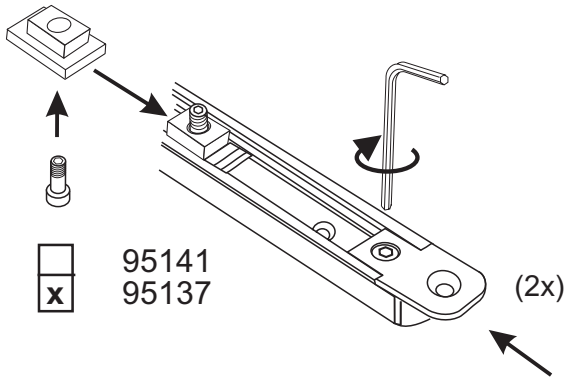

D **Vormontage mechanische Feststellung**
GB **Preset mechanical hold-open device**
F **Préassemblage arrêt mécanique**
I **Preparazione fermo meccanico**

NL **Voormontage mechanische vastzetting**
S **Förbereda mekanisk uppställning**
PL Montaż mechaniczną blokadą otwarcia skrzydła

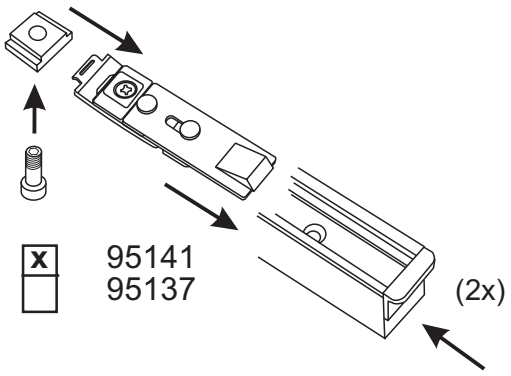

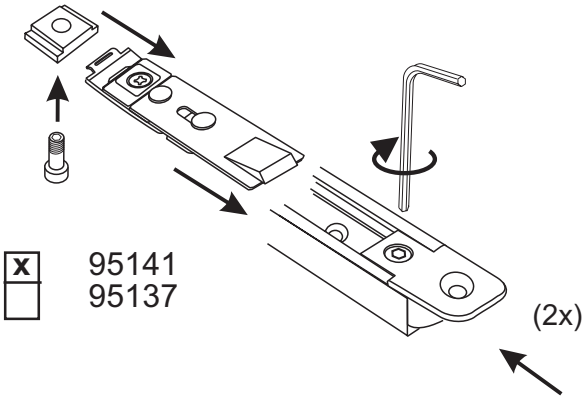

(D) **Einbaumaße Holztür**
(GB) **Mounting dimensions wooden door**
(F) **Cotes de montage porte en bois**
(I) **Dimensioni montaggio porta in legno**

(NL) **Inbouwmaten houten deur**
(S) **Inbyggnadsmått trädörr**
(PL) Wymiary montażowe dla drzwi drewnianych

95141 95137

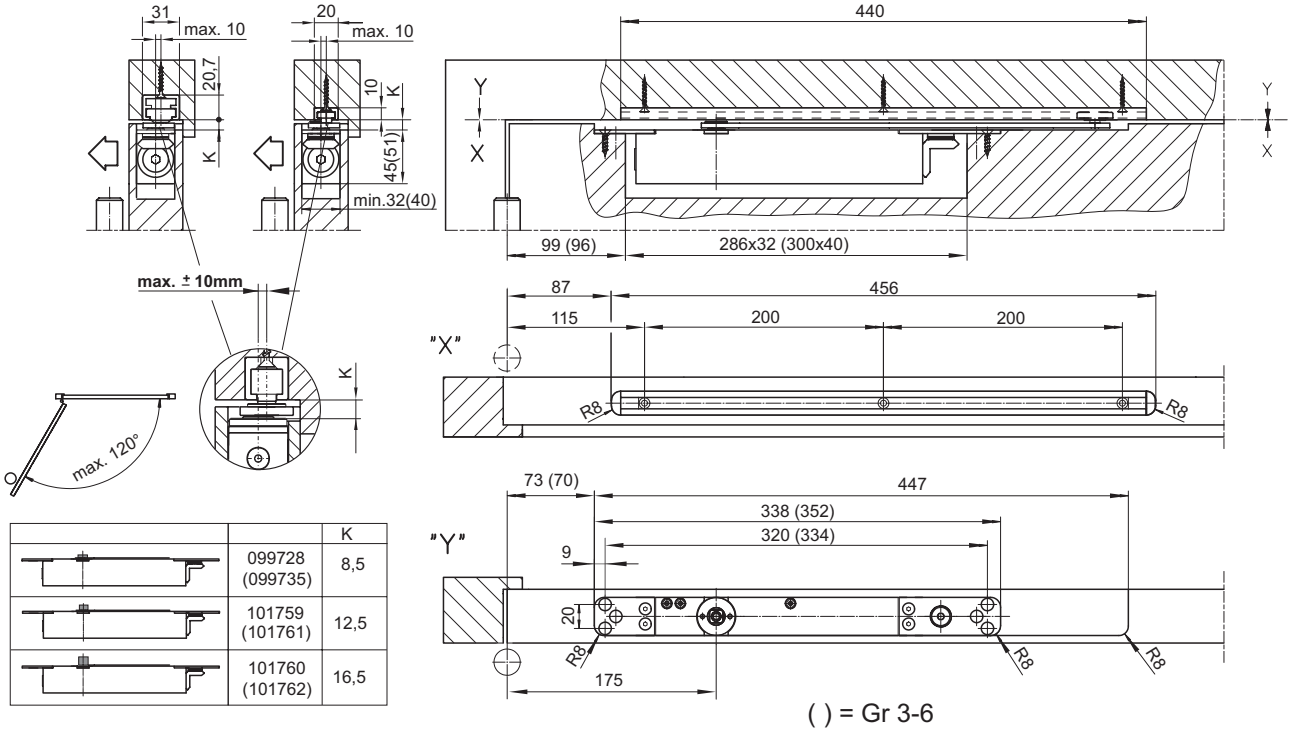

		K
	099728 (099735)	8,5
	101759 (101761)	12,5
	101760 (101762)	16,5

( ) = Gr 3-6

(D) **Einbaumaße Metallrahmen**
(GB) **Mounting dimensions metal frame**
(F) **Cotes de montage porte en métal**
(I) **Dimensioni montaggio telaio in metallo**

(NL) **Inbouwmaten metalen kozijn**
(S) **Inbyggnadsmått metallkarm**
(PL) Wymiary montażowe dla ościeżnic metalowych

95141 95137

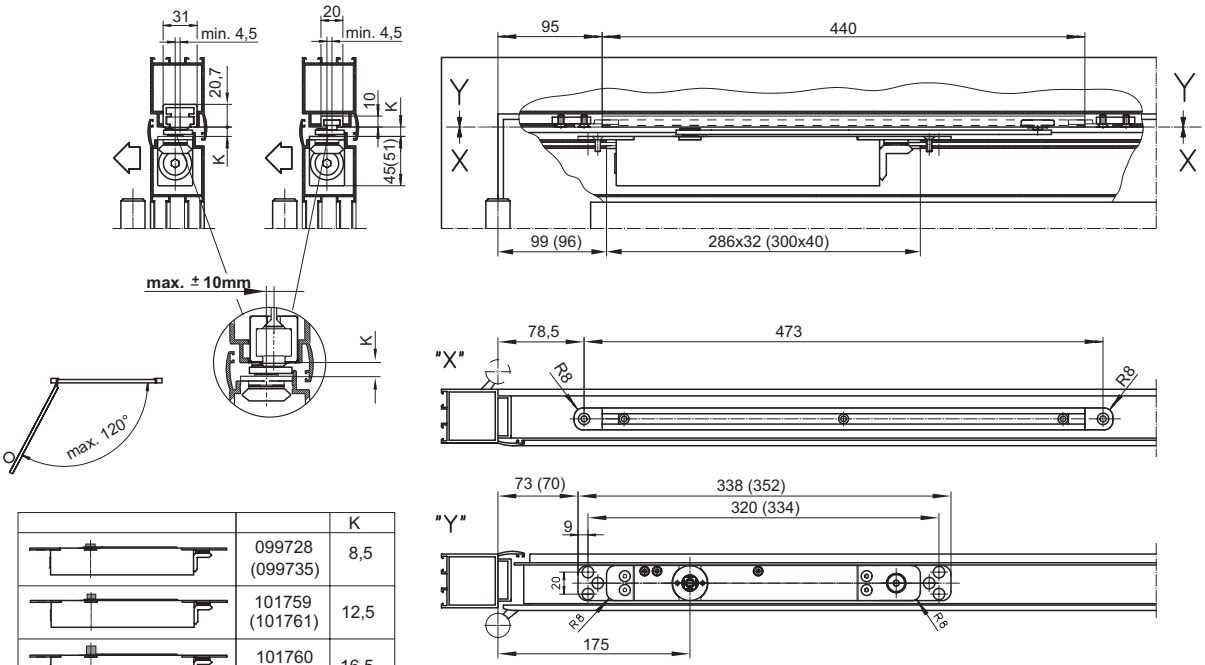

		K
	099728 (099735)	8,5
	101759 (101761)	12,5
	101760 (101762)	16,5

( ) = Gr. 3-6

D **Vormontage**
GB **Pre-assembly**
F **Préassemblage**
I **Premontaggio**
NL **Voormontage**
S **Förmontage**
PL Montaż wstępny

1

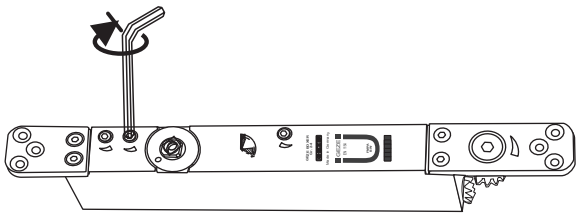

Schließzeit ‘Zu’

Closing time ‘lock’

Durée de fermeture à

Tempo di chiusura ‘chiuso’

Sluittijd ‘dicht’

Stängningstid ‘Stängd’

Zwiększanie czasu zamykania

2

‘L’ = DIN -
- links
- left
- gauche
- sinistra
- links
- höger
- drzwi lewe wg DIN

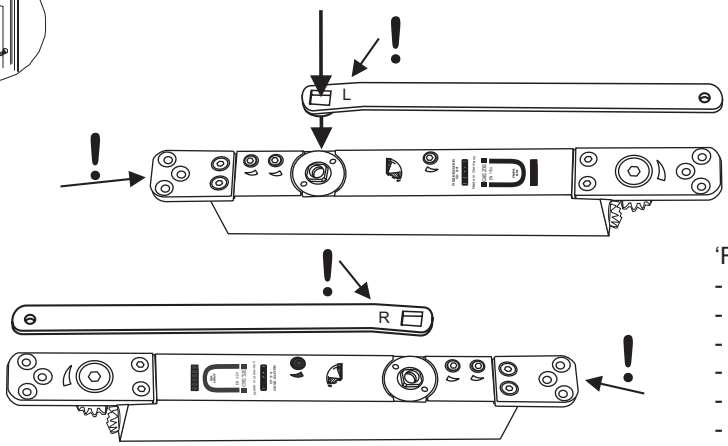

‘R’ = DIN -
- rechts
- right
- droite
- destra
- rechts
- höger
- drzwi prawe wg DIN

3

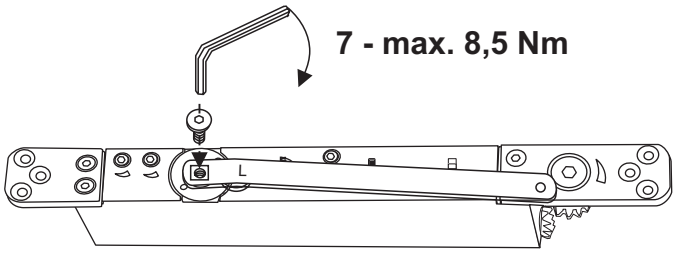

4

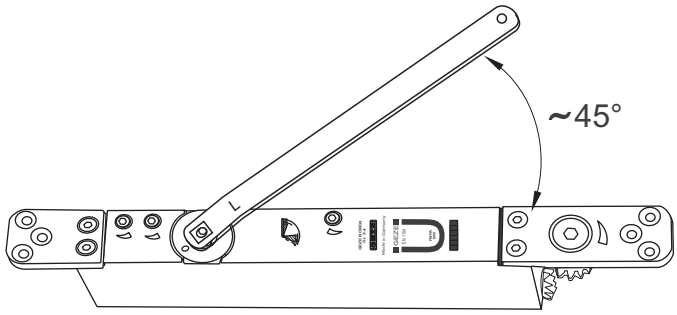

(D) **Montage GEZE *Boxer* in das Türblatt**
(GB) **Mouting of GEZE *Boxer* into the door leaf**
(F) **Montage GEZE *Boxer* dans le vantail**
(I) **Montaggio GEZE *Boxer* nel battente**
(NL) **Montage GEZE *Boxer* in de deur**
(S) **Montage av GEZE *Boxer* i dörrbladet**
(PL) Montaż samozamykacza **GEZE *Boxer*** w skrzydle drzwiowym

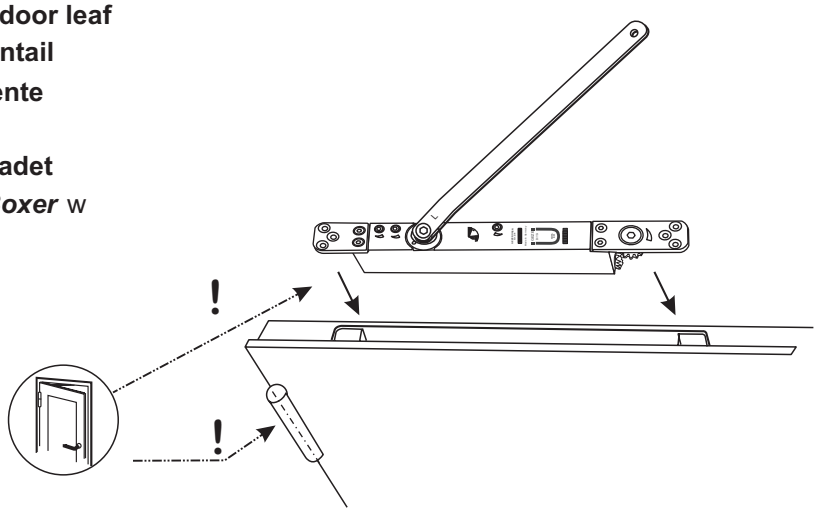

(D) **Montage der Gleitschiene, Holztür**
(GB) **Mounting of guide rail, wooden door**
(F) **Montage de la coulisse, porte en bois**
(I) **Mont. del braccio a slitta, porta in legno**
(NL) **Montage van de glijrail, houten deur**
(S) **Montage av glidskenan, trädörr**
(PL) Montaż szyny ślizgowej – Drzwi drewniane

(D) **Montage der Gleitschiene, Metalltür**
(GB) **Mounting of guide rail, metal door**
(F) **Montage de la coulisse, porte en métal**
(I) **Mont. del braccio a slitta, porta in metallo**
(NL) **Montage van de glijrail, metalen deur**
(S) **Montage av glidskenan, metalldörr**
(PL) Montaż szyny ślizgowej – Drzwi metalowe

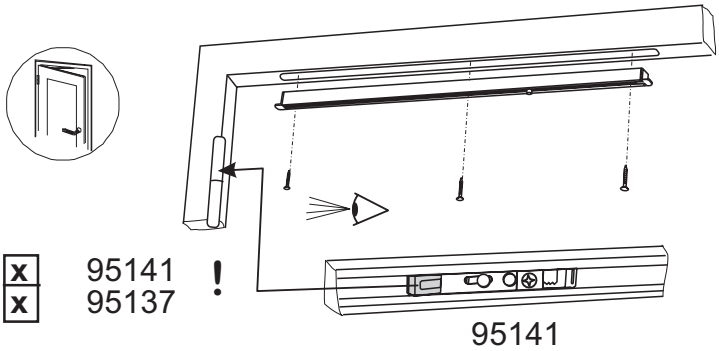

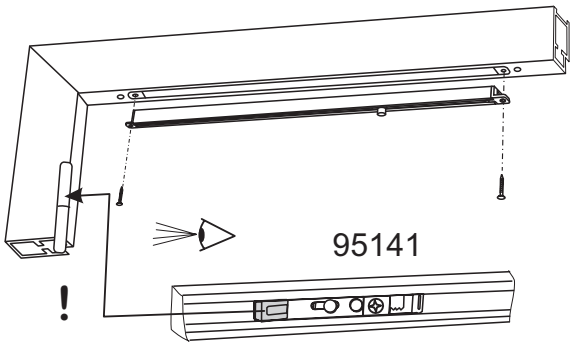

(D) **Hebel mit Gleitschiene verschrauben**
(GB) **Screwing lever and guide rail together**
(F) **Visser le levier avec la coulisse**
(I) **Avvitare leva con braccio a slitta**
(NL) **Arm op glijrail vastschroeven**
(S) **Skruva fast armen på glidskenan**
(PL) Łączenie dźwigni z szyną ślizgową

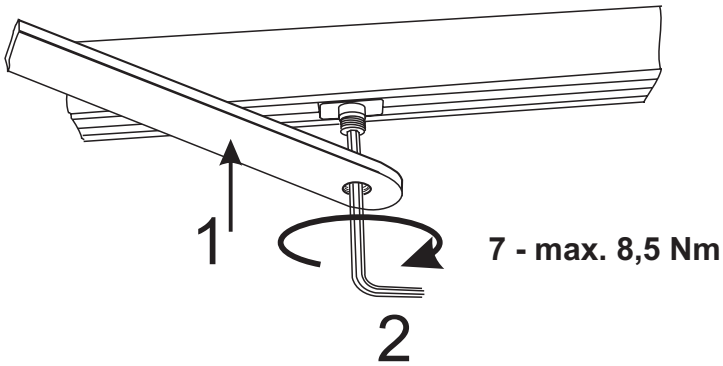

x 95141
x 95137

(D) **Einstellungen am GEZE*Boxer***
(GB) **Adjustment of GEZE*Boxer***
(F) **Réglages sur le GEZE*Boxer***
(I) **Regolazioni sul GEZE*Boxer***
(NL) **Instellingen op de GEZE*Boxer***
(S) **Inställningar på GEZE*Boxer***
(PL) **Regulacje samozamykacza GEZE *Boxer***

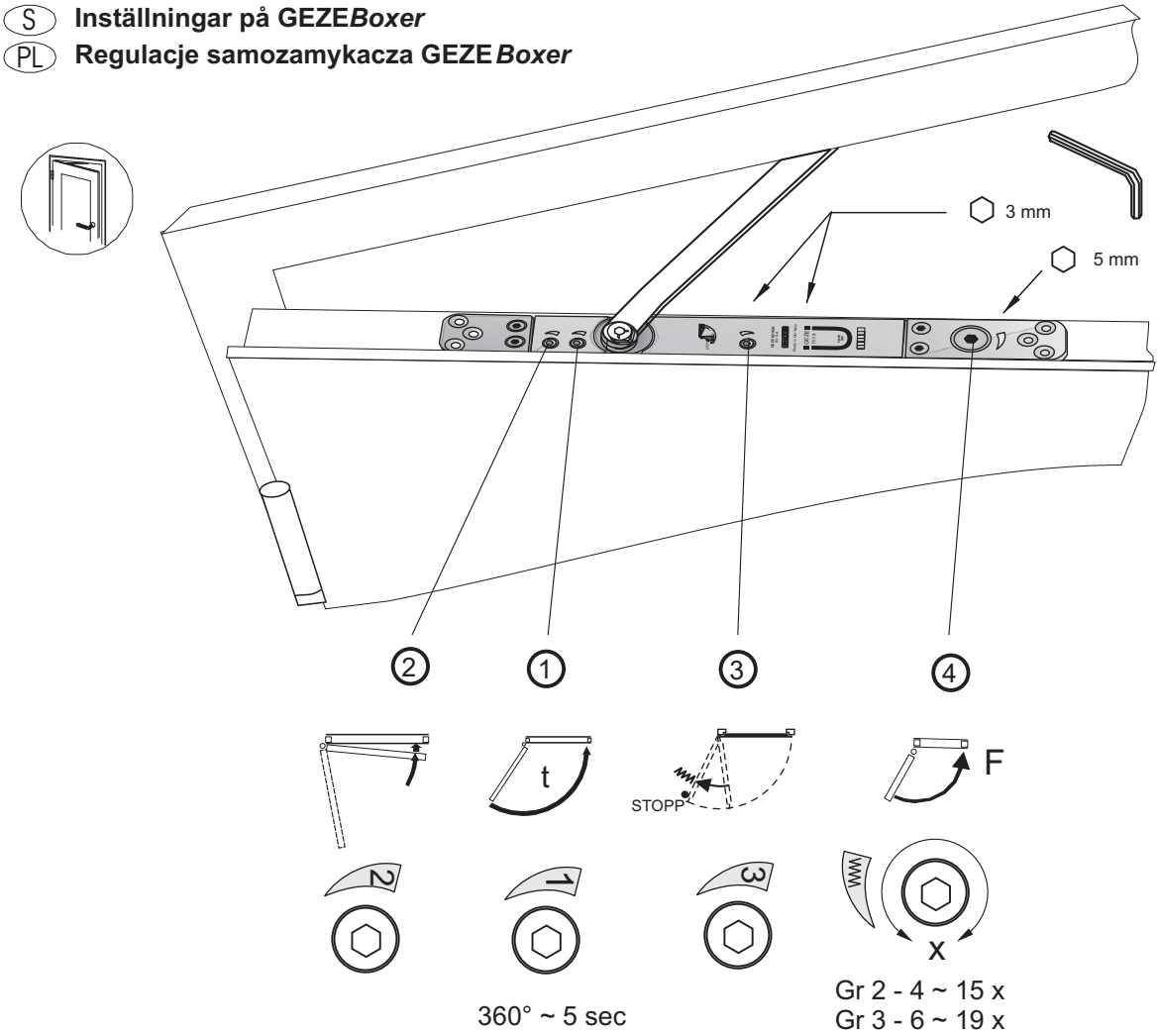

4	1	2	3
(D) Schließkraft	(D) Schließzeit	(D) Endschlag	(D) Öffnungsdämpfung
(GB) Closing force	(GB) Closing time	(GB) Latching action	(GB) Back check
(F) Force de fermeture	(F) Durée de fermeture	(F) À-coup final	(F) Amortissement d'ouverture
(I) Forza di chiusura	(I) Tempo di chiusura	(I) Arresto finale	(I) Ammortizzatore di apertura
(NL) Sluitkracht	(NL) Sluittijd	(NL) Eindslag	(NL) openingsdemping
(S) Stängningskraft	(S) Stängningstid	(S) Tillslagskraft	(S) Öppningsbroms
(PL) Siła zamykania	(PL) Czas zamykania	(PL) Dobicie końcowe	(PL) tlumienie otwierania

(D) **Einstellungen mech. Feststellung**
(GB) **Adjustment of hold-open devise**
(F) **Réglages de l'arrêt mécanique**
(I) **Impostazioni del fermo meccanico**
(NL) **Instellingen van de mechanische vastzeting**
(S) **Ställ in mekanisk uppställning**
(PL) Ustewienia mechaniczną blokadą otwarcia skrzydła

[x] 95141
[ ] 95137

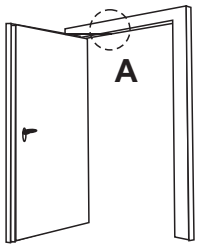

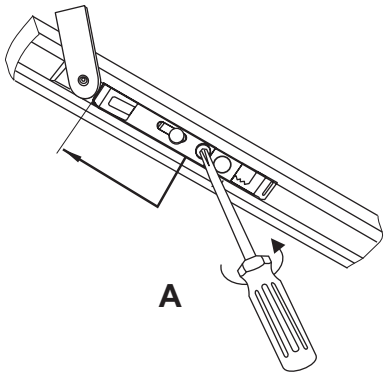

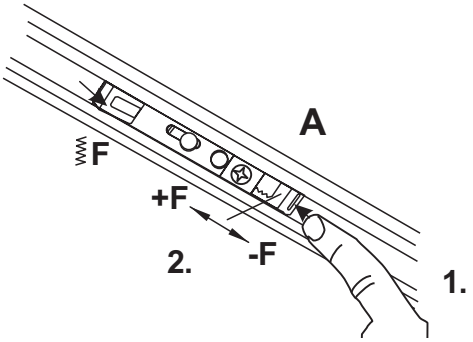

(D) **Stopper setzen (max. 120°)**
(GB) **Setting of the opening limitation (max. 120°)**
(F) **Réglages de la limitation d'ouverture (max. 120°)**
(I) **Regolazioni della limitazione di apertura (max. 120°)**
(NL) **Instellingen van de openingsbegrenzing (max. 120°)**
(S) **Inställnningar av öppningsbegränsaren (max. 120°)**
(PL) **Nastanwianie ograniczania otwarcia (max. 120°)**

[x] 95141
[x] 95137

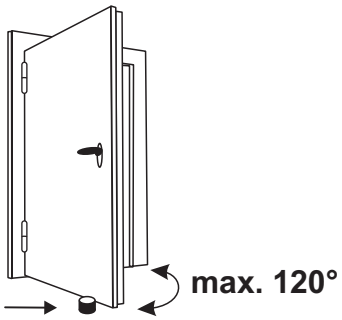

(D) **Wartung**
(GB) **Maintenance**
(F) **Entretien**
(I) **Manutenzione**
(NL) **Onderhoud**
(S) **Underhåll**
(PL) **Konserwacja**

(D) Prüfung aller Befestigungsschrauben auf festen Sitz
(GB) Checking all fastening screws for close fit
(F) Contrôle de la bonne tenue de toutes les vis de fixation
(I) Controllo della tenuta di tutte le viti di fissaggio
(NL) Controle op het goed vastzitten van alle bevestigingsschroeven
(S) Kontrollera att alla fästskruvar är ordentligt fastskruvade
(PL) Sprawdzanie prawidłowości dokręcenia śrub mocujących

[x] 95141
[x] 95137

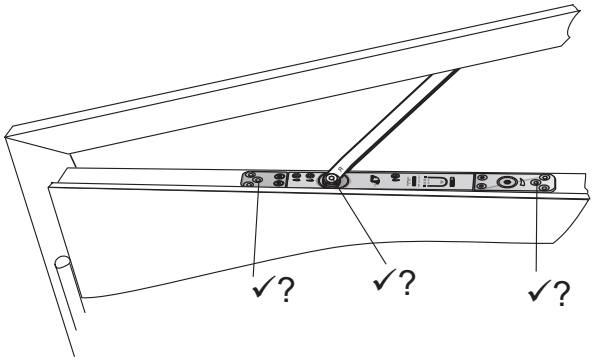

[x] 95141
[x] 95137

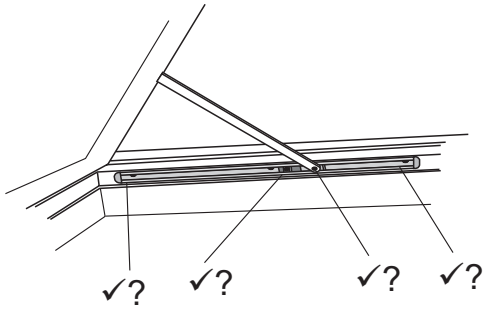

GEZE

GEZE GmbH
P.O. Box 1363
71226 Leonberg
Germany

GEZE GmbH
Reinhold-Vöster-Str. 21-29
71229 Leonberg
Germany
Tel. +49 (0) 7152 - 203 - 0
Fax +49 (0) 7152 - 203 - 310

GEZE Online:
www.geze.com

GEZE Niederlassungen

Deutschland

GEZE GmbH
Niederlassung Nord/Ost
Bühringstr. 8
13086 Berlin (Weissensee)
Tel. +49 (0) 30 - 47 89 90 - 0
Fax +49 (0) 30 - 47 89 90 - 17
E-Mail: berlin.de@geze.com

GEZE GmbH
Niederlassung West
Nordsternstr. 65
45329 Essen
Tel. +49 (0) 201 - 8 30 82 - 0
Fax +49 (0) 201 - 8 30 82 - 20
E-Mail: essen@geze.com

GEZE GmbH
Niederlassung Mitte
Adenauerallee 2
61440 Oberursel (b. Frankfurt)
Tel. +49 (0) 6171 - 6 36 10 - 0
Fax +49 (0) 6171 - 6 36 10 - 1
E-Mail: frankfurt.de@geze.com

GEZE GmbH
Niederlassung Süd
Reinhold-Vöster-Straße 21-29
71229 Leonberg
Tel. +49 (0) 7152 - 203 - 5 94
Fax +49 (0) 7152 - 203 - 4 38
E-Mail: leonberg.de@geze.com

Tochtergesellschaften

Deutschland

GEZE Sonderkonstruktionen GmbH
Planken 1
97944 Boxberg-Schweigern
Tel. +49 (0) 79 30 - 92 94 - 0
Fax +49 (0) 79 30 - 92 94 - 10
E-Mail: sk.de@geze.com

GEZE GLAS DESIGN GmbH
Reinhold-Vöster-Str. 21-29
71229 Leonberg
Tel. +49 (0) 7152- 2 03 - 410
Fax +49 (0) 7152- 2 03 - 5 57
E-Mail: glas.design.de@geze.com

GEZE SERVICE GmbH
Reinhold-Vöster-Str. 25
71229 Leonberg
Tel. +49 (0) 7152- 92 33 - 0
Fax +49 (0) 7152- 92 33 - 60
E-Mail: service.de@geze.com

GEZE SERVICE GmbH
Niederlassung Berlin
Bühringstraße 8
13086 Berlin (Weissensee)
Tel. +49 (0) 30 - 47 02 17 30
Fax +49 (0) 30 - 47 02 17 33

Asien

GEZE Asia Pacific Ltd.
Unit 2614, 26/F., Miramar Tower
1 Kimberley Road
Tsimshatsui, Kowloon
Hong Kong
Tel. +852 - 23 75 73 82
Fax +852 - 23 75 79 36
E-Mail: geze@netvigator.com

GEZE Industries (Tianjin) Co., Ltd.
Shuangchenzhong Road
Beichen Economic Development Area (BEDA)
Tianjin 300400, P.R. China
Tel. +86 22 26 97 39 95-0
Fax +86 22 26 97 27 02
E-Mail: geze@public1.tpt.tj.cn

GEZE Industries (Tianjin) Co., Ltd.
Branch Office Shanghai
Room No. 2303
Nan Zheng Building
580 Nanjing Road West
200041 Shanghai
P.R. China
Tel. +86 21 52 34 09-60
Tel. +86 21 52 34 09-61
Tel. +86 21 52 34 09-62
Fax +86 21 52 34 09-63
E-Mail: geze@public2.sta.net.cn

GEZE Industries (Tjanjin) Co., Ltd.
Branch Office Guangzhou
Room 1213 Jie Tai Plaza
218-222 Zhong Shan Liu Road
510180 Guangzhou
P.R. China
Tel. +86 20 81 32 07 02
Tel. +86 20 81 32 07 03
Fax +86 20 81 32 07 05
E-Mail: geze-gz@163.net

GEZE Industries (Tjanjin) Co., Ltd.
Branch Office Beijing
Room 606 Beijing East Ocean Centre
No.24A Jian Guo Men Wai Street
Chao Yang District
100022 Beijing
P.R. China
Tel. +86 10 65 15 58 29
Tel. +86 10 65 15 58 30
Fax +86 10 65 15 58 31
E-Mail: leigeze@dhms.eocean.cn.net

Mittlerer Osten

Jordanien

GEZE Middle East
P.O. Box 941 771
Shmeisani 11194
Wadi Saqra Street
Al Wifaq Center
Amman-Jordan
Tel. +962 6 55 38 99 7
Fax +962 6 55 38 93 0
E-Mail: geze@go.com.jo

Europa

Frankreich

GEZE France S.A.R.L.
ZAC de l'Orme Rond
RN 19
77170 Servon
Tel. +33 1 60 62 60 70
Fax +33 1 60 62 60 71
E-Mail: france.fr@geze.com

Großbritannien

GEZE UK Ltd.
Chelmsford Business Park
Colchester Road
Chelmsford, Essex CM2 5LA
Tel. +44 (0) 12 45 45 10 93
Fax +44 (0) 12 45 45 11 08
E-Mail: geze.uk@geze.com

GEZE Automatic Division
Claymore, Tame Valley Industrial Estate,
Tamworth, Staffordshire B77 5DQ
United Kingdom
Tel. +44 (0) 18 27 28 62 22
Fax +44 (0) 18 27 28 64 44
E-Mail: automatics.uk@geze.com

Italien

GEZE Italia Srl
Via Caduti di Sabbiuno, 2
40011 Anzola Emilia (BO)
Tel. +39 051 -6 50 18 11
Fax +39 051 -6 50 18 33
E-Mail: italia.it@geze.com

GEZE Engeneering Srl
Via Borromeo, 4
200 17 Rho (Milano)
Tel. +39 02 93 90 95 59
Fax +39 02 93 90 93 32

Niederlande

GEZE Benelux B.V.
Industrieterrein, Kapelbeemd,
Leemkuil 1,
NL-5626 EA Eindhoven
Tel. +31(0) 40-2 62 90 80
Fax +31(0) 40-2 62 90 85
E-Mail: benelux.nl@geze.com

Österreich

GEZE Austria GmbH
Mayrwiesstraße 12
5300 Hallwang b. Salzburg
Tel. +43 - 662 66 31 42
Fax +43 - 662 66 31 42-15
E-Mail: austria.at@geze.com

Polen

GEZE Polska Sp.z o.o.
ul. 3-go Maja 101/103
05-080 Moœciska gm. Izabelin
Tel. +48 (0) 22 752 29 00
Fax +48 (0) 22 752 29 01
E-Mail: geze@geze.pl

Schweiz

GEZE Schweiz AG
Bodenackerstr. 79
4657 Dulliken
Tel. +41 (0) 62 - 285 54 00
Fax +41 (0) 62 - 285 54 01
E-Mail: schweiz.ch@geze.com

Spanien

GEZE Iberia S.R.L.
C/Diputación 188, D.128
08011 Barcelona
España
Tel. +34 9 02 19 40 36
Fax +34 9 34 51 59 60
E-Mail: iberia.es@geze.com

Skandinavien

Schweden

GEZE Scandinavia AB
Mallslingan 10
Box 7060
18711 Täby
Tel. +46 (0) 8 - 732 34 - 00
Fax +46 (0) 8 - 732 34 - 99
E-Mail: sverige.se@geze.com

Norwegen

GEZE Scandinavia AB avd. Norge
Postboks 63
2081 Eidsvoll
Tel. +47 (0) 639 571 70
Fax +47 (0) 639 571 73
E-Mail: norge.se@geze.com

Finnland

GEZE Finland
branch office of GEZE Scandinavia AB
Postbox 20
158 71 Hollola
Tel. +385 (0) 10-400 5100
Fax +385 (0) 10-400 5120

Gemäß der im "Produkthaftungsgesetz" definierten Haftung des Herstellers für seine Produkte sind die in dieser Broschüre enthaltenen Informationen (Produktinformationen und bestimmungsgemäße Verwendung, Fehlgebrauch, Produktleistung, Produktwartung, Informations- und Instruktionspflichten) zu beachten. Die Nichtbeachtung entbindet den Hersteller von seiner Haftungspflicht.

GEZE Repräsentant:

Der Maßstab DIN ISO 9001 unseres Handelns

Mat. Nr. 99730 / Änd. St. 01 / / Zeichn. Nr. 20535-9-0950 Printed in Germany - Änderungen vorbehalten